Устройство, схема которого приведена ниже, представляет собой телефонный радиоретранслятор. Последний позволяет прослушивать телефонный разговор на радиоприемник диапазона 27-28 МГц с амплитудной модуляцией.

Устройство представляет собой маломощный однокаскадный передатчик с амплитудной модуляцией и кварцевой стабилизацией несущей частоты.

Задающий генератор выполнен по традиционной схеме на транзисторе VT1 типа КТ315. Режим транзистора по постоянному току задается резисторами R2 и R3. Кварцевый резонатор ZQ1 включен между коллектором и базой транзистора VT1. Он может быть любым, на одну из частот диапазона 27-28 МГц. Контур, состоящий из катушки L2 и конденсатора С3, настроен на частоту кварцевого резонатора. С катушки связи L1 сигнал поступает в антенну, в качестве которой используются телефонные провода.

Принципиальная схема этого устройства изображена на рис. 1

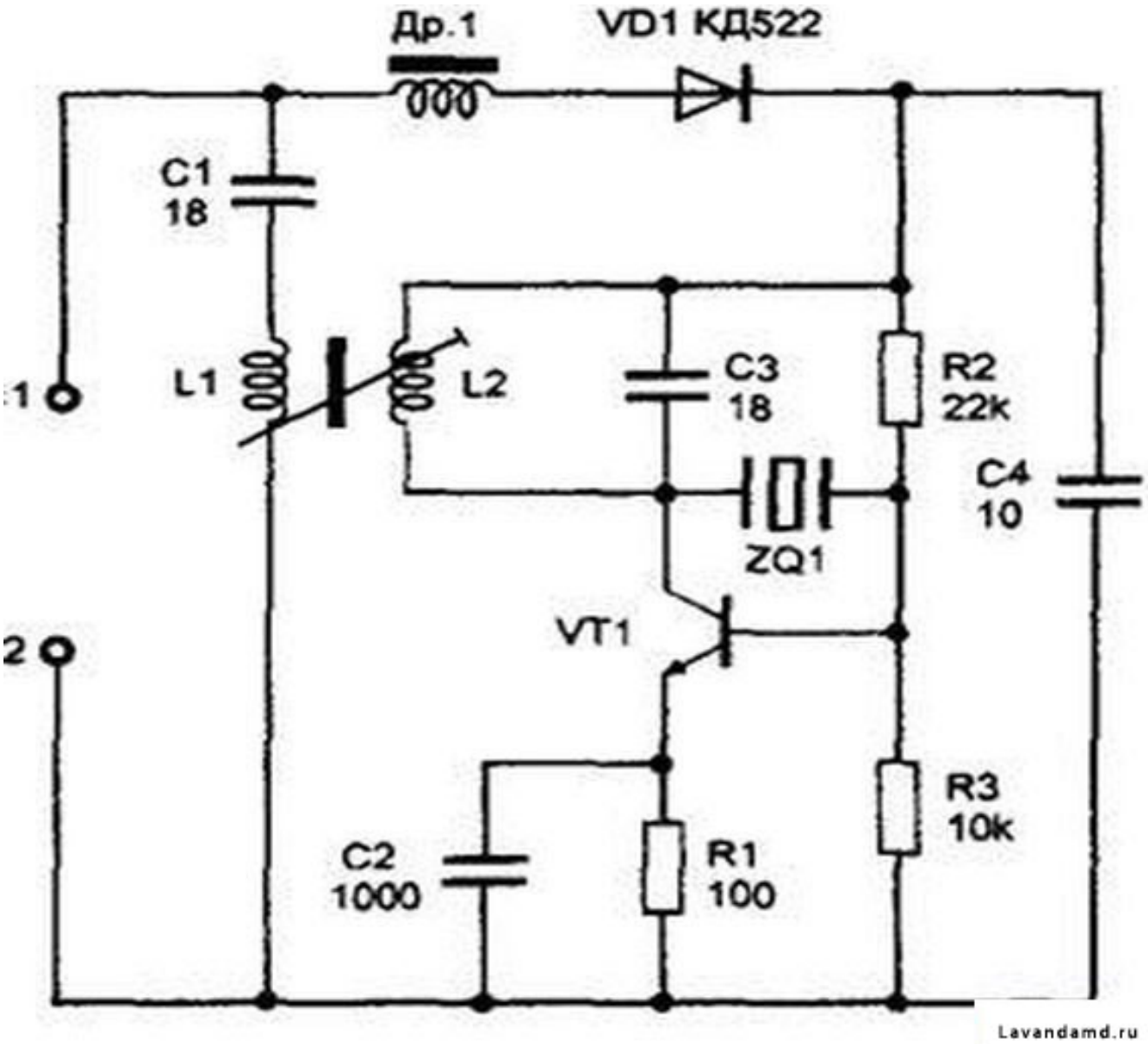

Рис.1 VT1 БС имеет радиоретранслятор с АМ частотой 27-28 МГц. Диоды VD1 Др.1 служат для развязки сигналов.

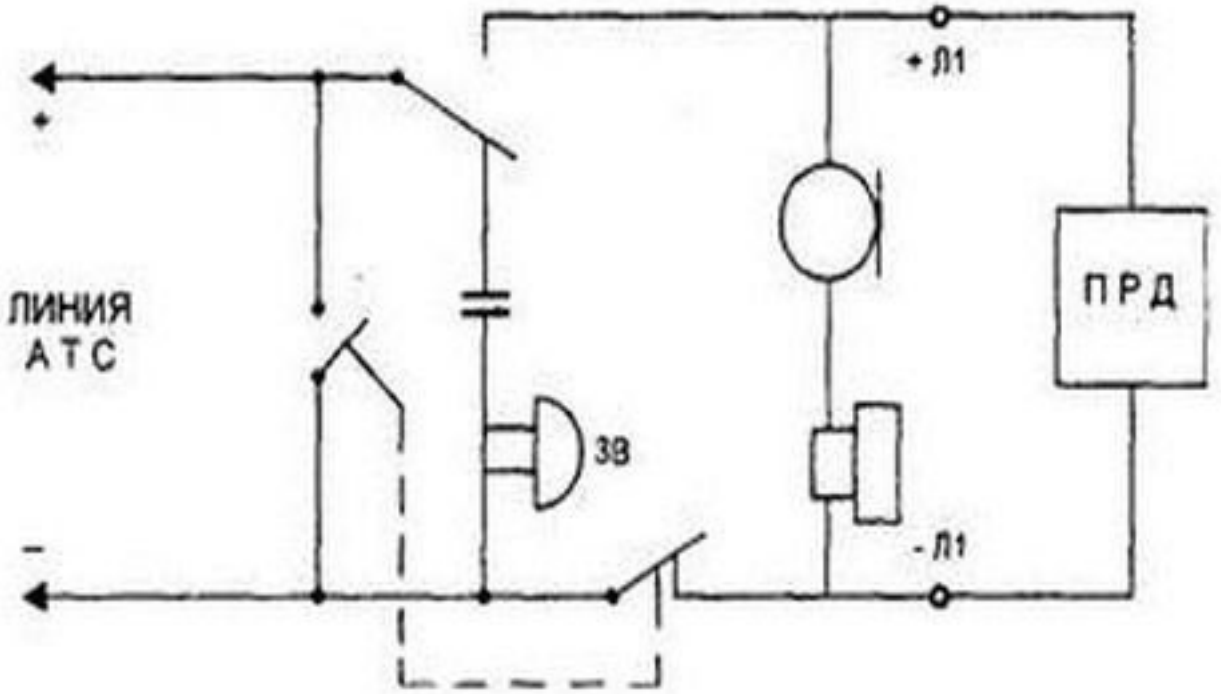

Lavandamd.ru

[redacted]