Принцип работы **элетрошокера**:

При снятии устройства с предохранителя и нажатии активаторной кнопки на контактных электродах возникает серийный электрический разряд тока высокого напряжения, импульсно воздействующий на объект .

Описание деталей:
R1 - 330 Ом; R2 - 30 Ом; VD1,VD2 - КД105; VT1, VT2 - КТ816; С1 - 1000 мкФ х 400 В (подобрать с малой утечкой, например типа К50-73 или японского производства) Катушки намотаны на ферритовом магнитопроводе сечением не менее 0,5 см и проницаемостью 2000, например на кольце или на броневом магнитопроводе. Катушка L3 имеет 600 витков провода ПЭЛШО или ПЭВ-2 диаметром 0,2 мм.

Сверху катушки L3 прокладываеться 2 слоя изоляции, а затем наматываются катушки L1 и L2: L1 - 8 витков провода ПЭЛ диаметром 0,4 мм с отводом от середины; L2 - 12 витков провода ПЭЛ диаметром 0,8 мм.Устройство монтируется в жестком футляре; расстояние между штырями X1 и X2 - 30-40 мм, их длина - 50 мм. Питание подаеться кнопкой КН1 кратковременно. Источник питания - 4 последовательно соединенных элемента Д-0,55.

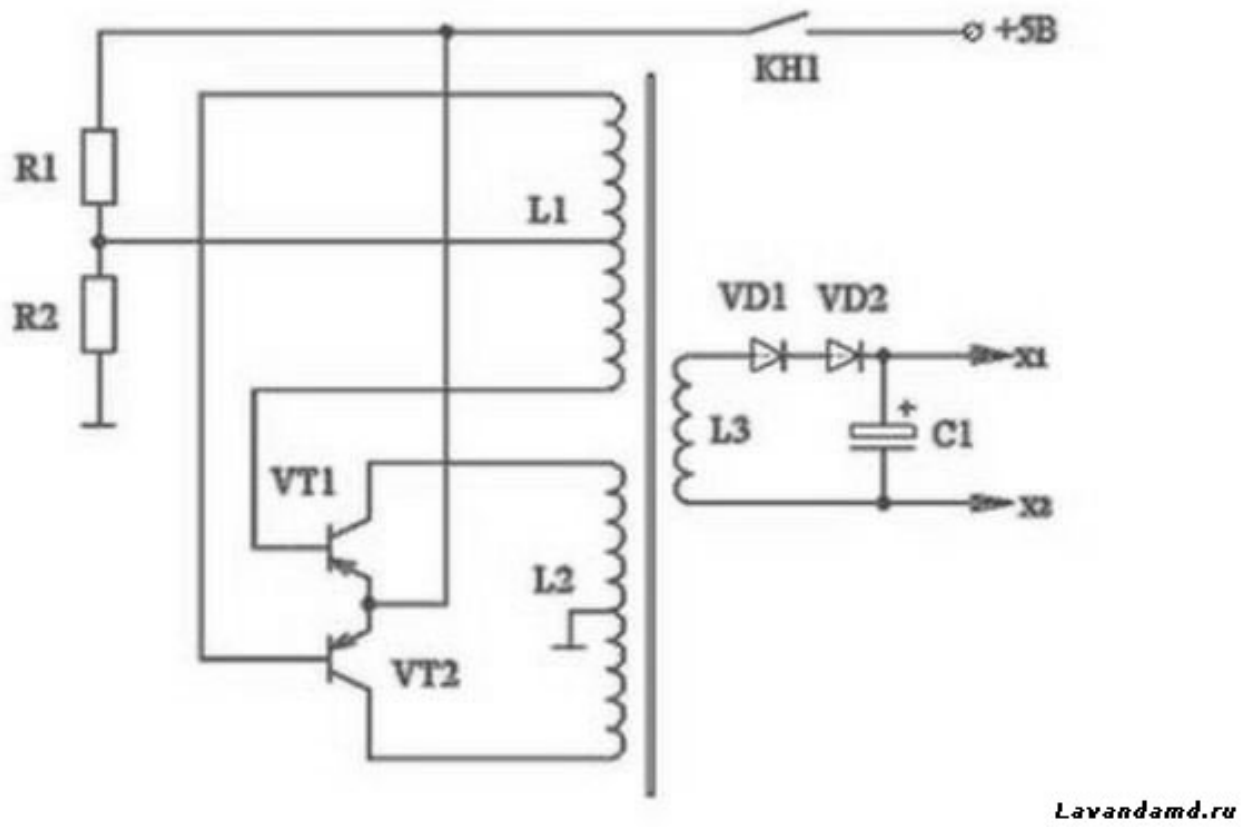

Рис.1 Схема электрошокера на основе преобразователя напряжения 12/220 вольт. Все что нужно – это менее 30 минут.
Цифровой мультиметр можно использовать в качестве вольтметра, амперметра и измерителя сопротивления.