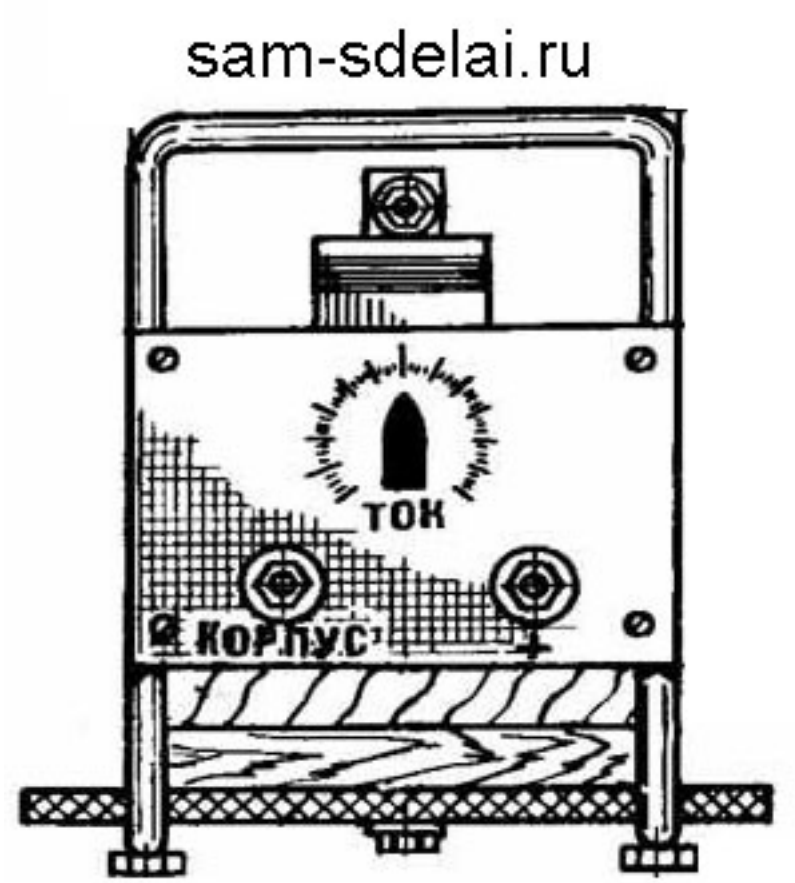

Тем, кто любит мастерить всё своими руками, предлагается сделать компактное и надёжное устройство для электросварки изделий из конструкционных сталей электродами диаметром 2-5 мм.

Питание его осуществляется от однофазной сети переменного тока напряжением 220 В, что довольно-таки удобно и при работе в домашних условиях, и «на выезде». А наличие встроенного электронного регулятора позволяет к тому же плавно изменять сварочный ток от 20 А до 200 А, что, в свою очередь, дает возможность прочно соединять детали различной толщины и с большим качеством.

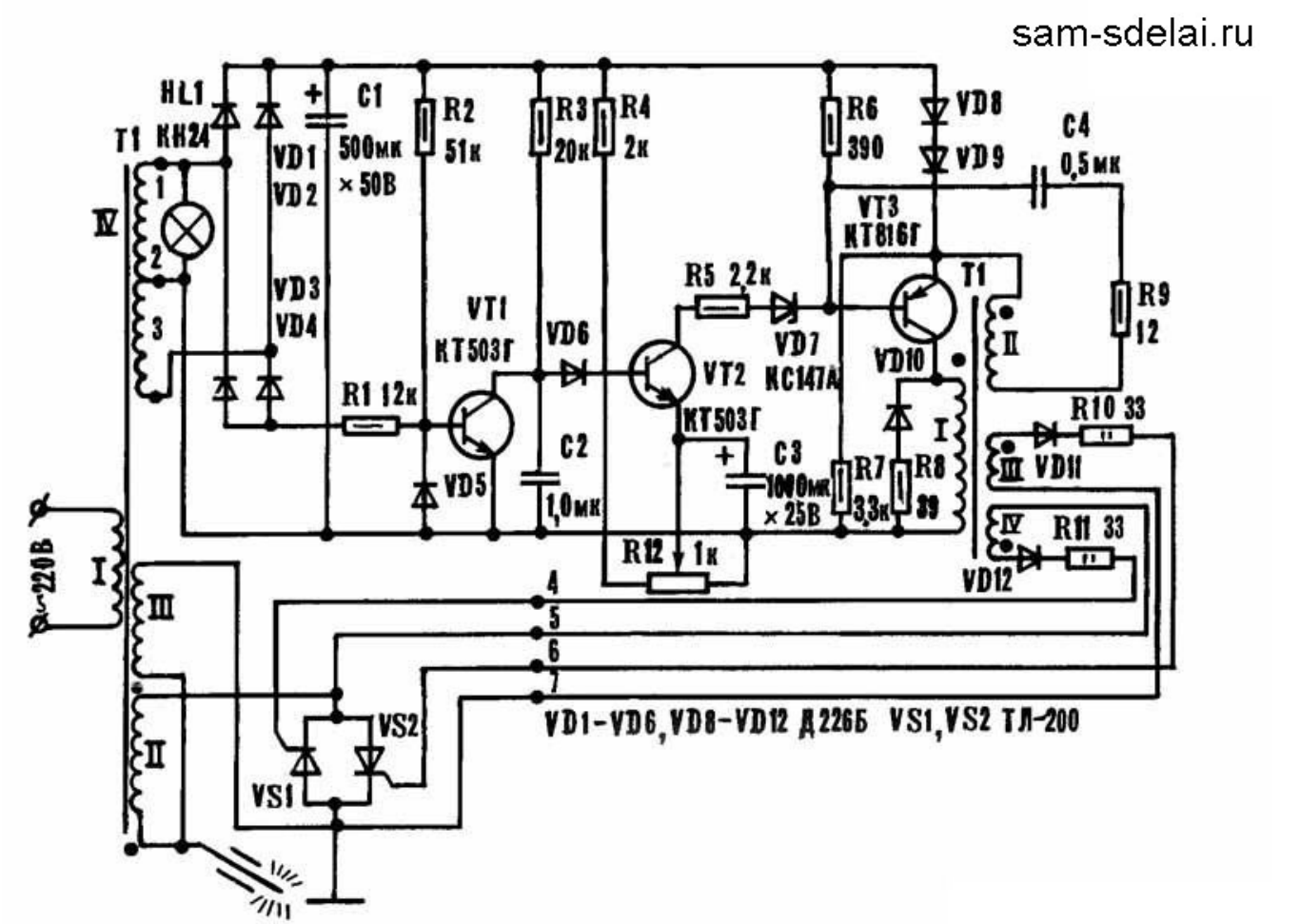
sam-sdelai.ru
HL1
КН24
T1
C1
500мк
×50В
VD1
VD2
VD3
VD4
R2
51к
R3
20к
R4
2к
R6
390
VD8
VD9
C4
0,5мк
VT3
КТ816Г
R5 2,2к
VD7
КС147А
VT1
КТ503Г
VD6
VT2
КТ503Г
R1 12к
VD5
C2
1,0мк
C3
1000мк
×25В
R7
3,3к
R8
39
VD10
R9
12
R10 33
VD11
R11 33
VD12
R12 1к
~220В
VS1
VS2
VD1-VD6, VD8-VD12 Д226Б VS1, VS2 ТЛ-200

[redacted]

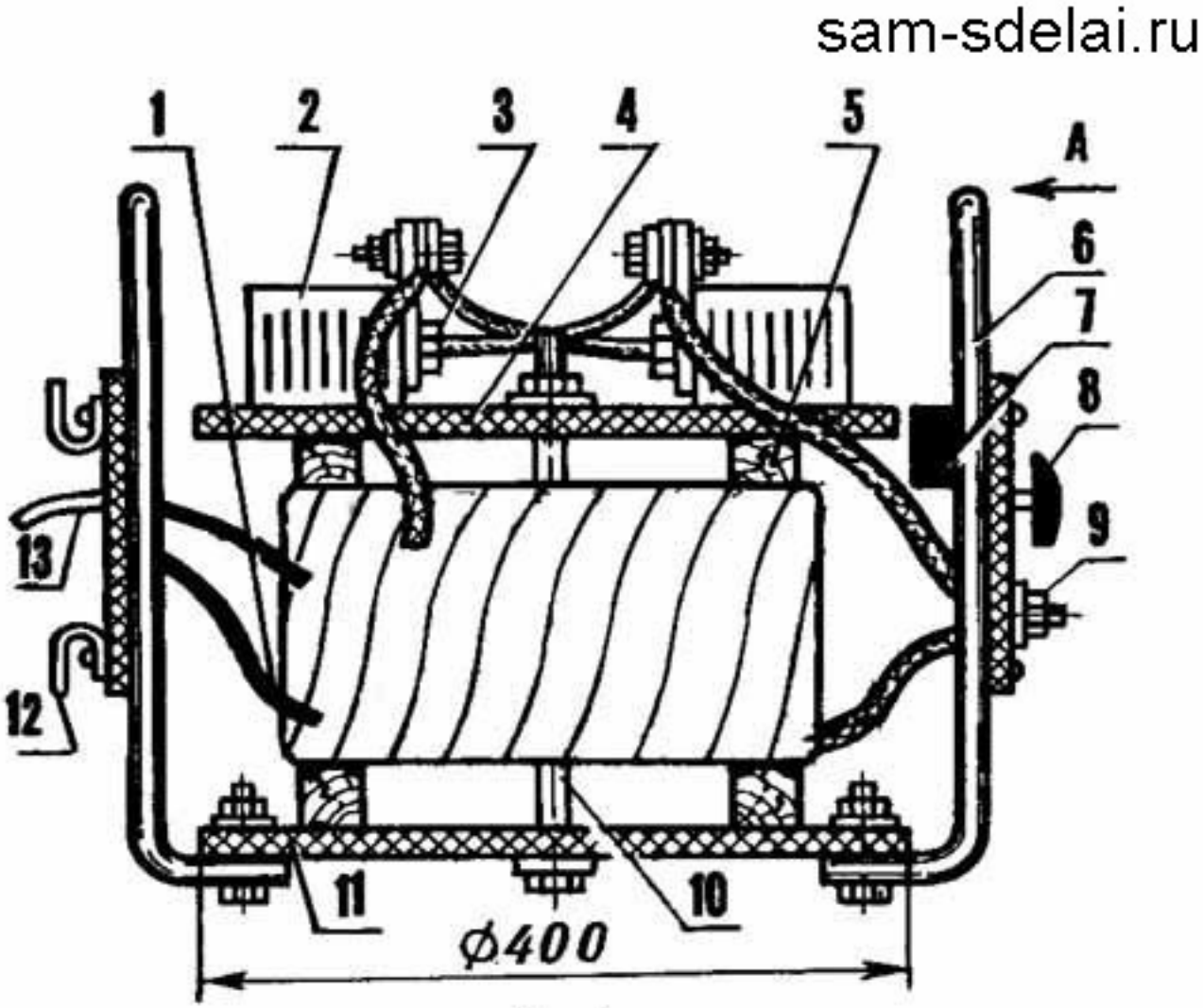
sam-sdelai.ru
1
2
3
4
5
A
6
7
8
9
13
12
11
10
ф400

Вид А

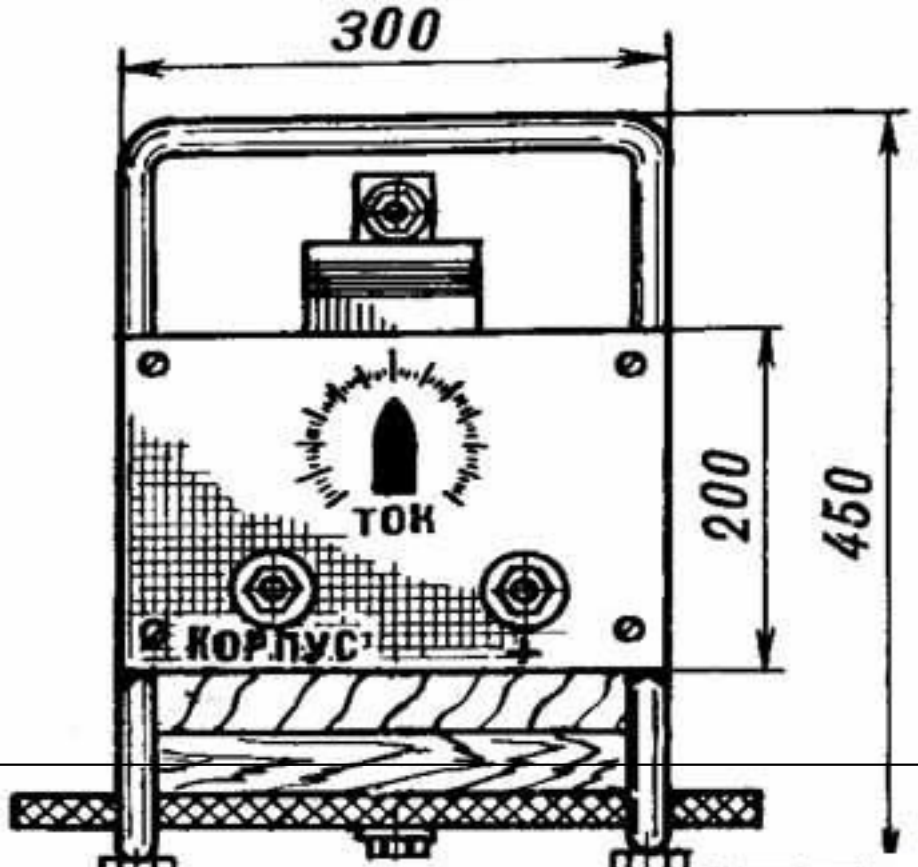
300
200
450
ТОК
КОРПУС

[redacted]