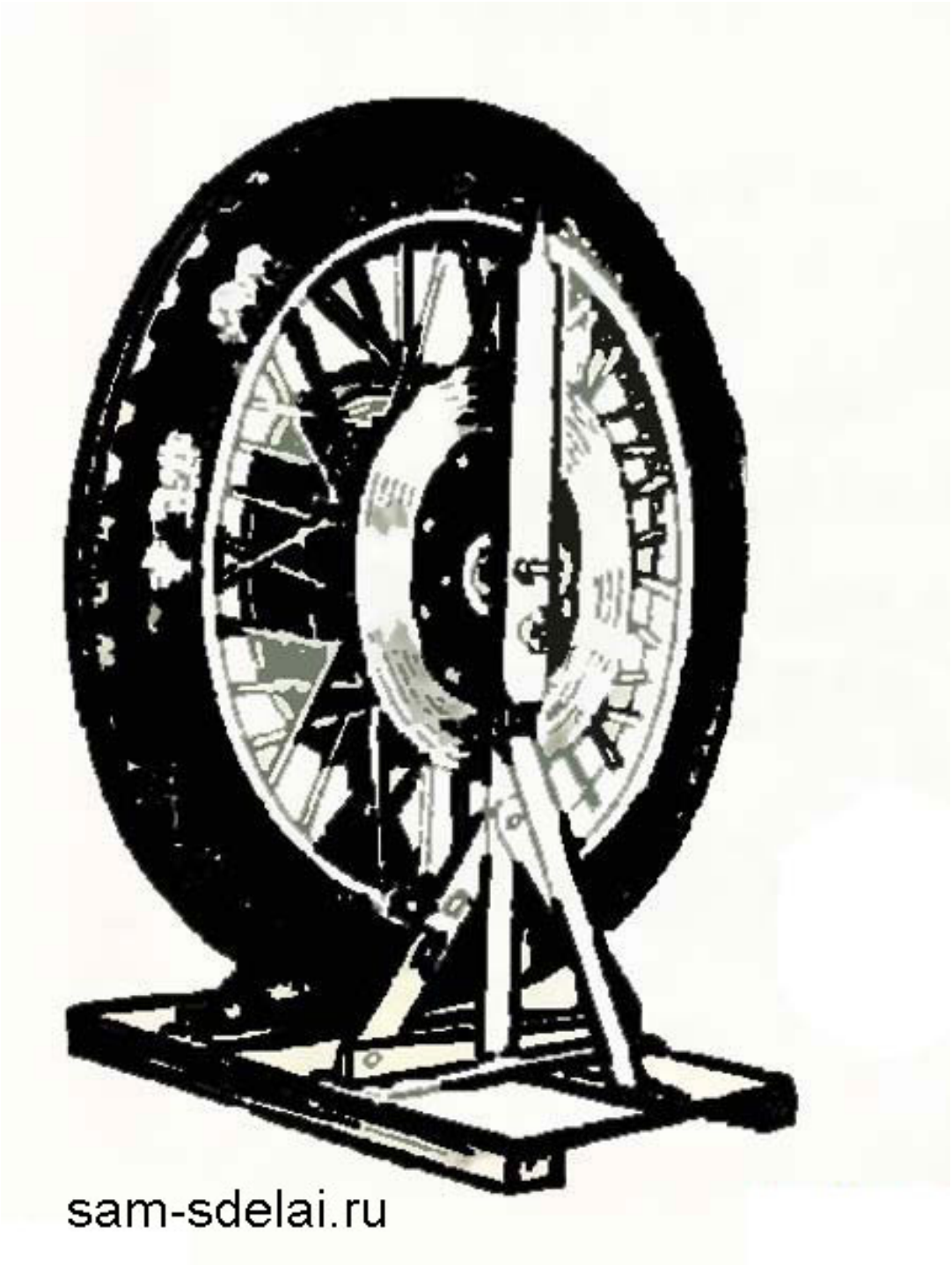

Рис. 1. Балансировка колес.

Две одинаковые стойки, между которыми установлено колесо мотоцикла, позволяют быстро и легко провести балансировку колес любой спортивной или даже гоночной

машины.

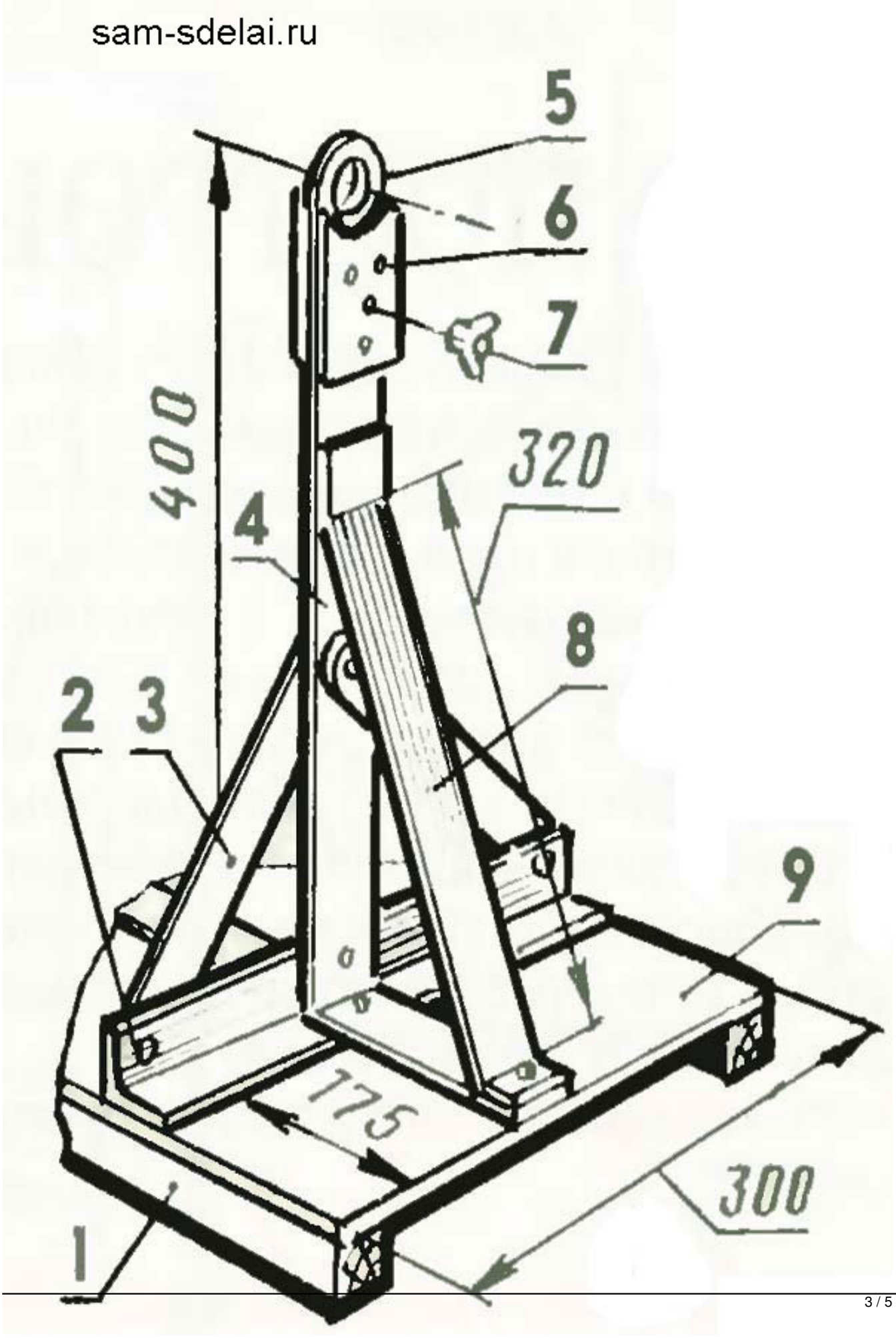
sam-sdelai.ru
5
6
7
400
320
4
8
2
3
9
175
300
1

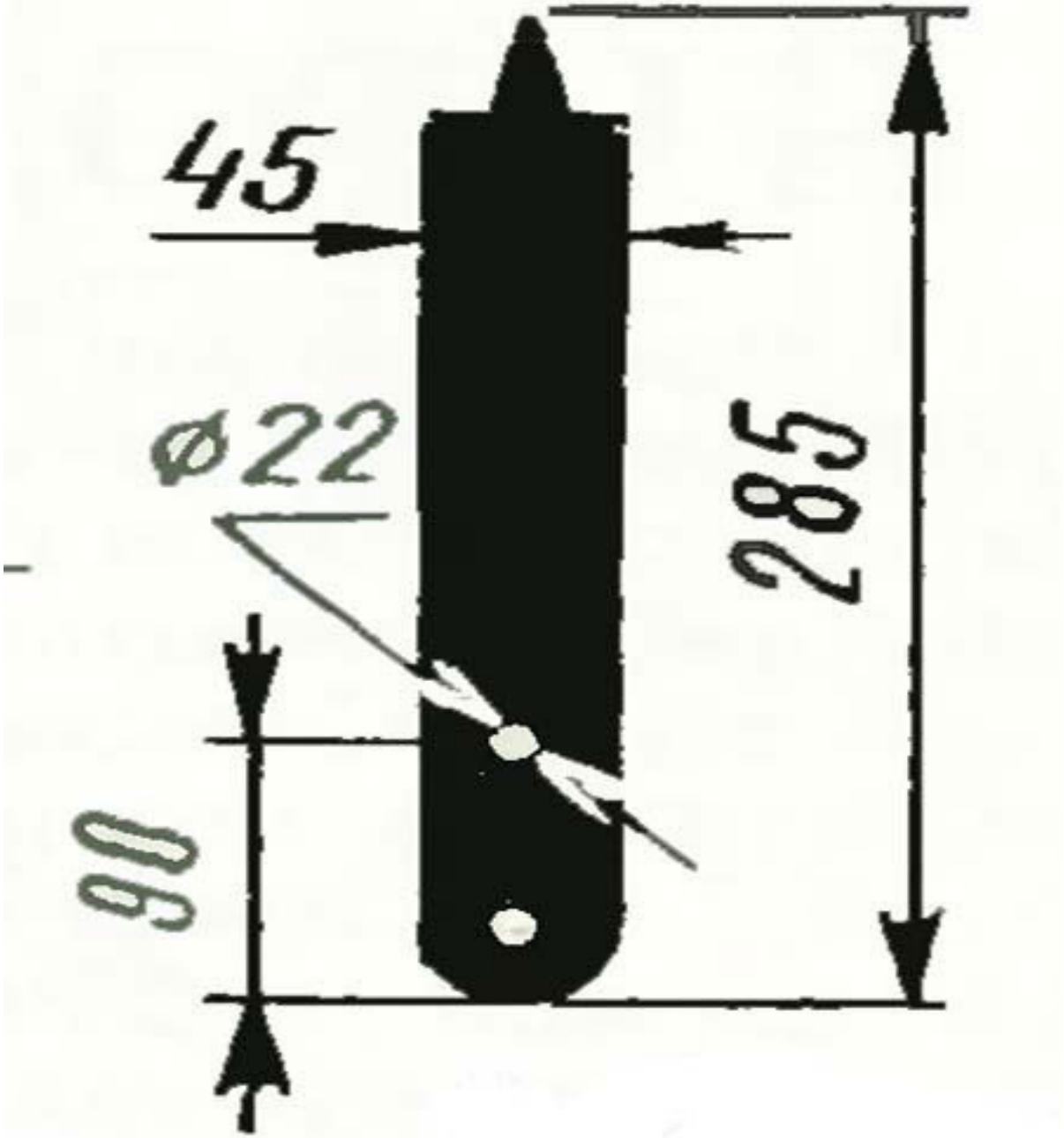

sam-sdelai.ru

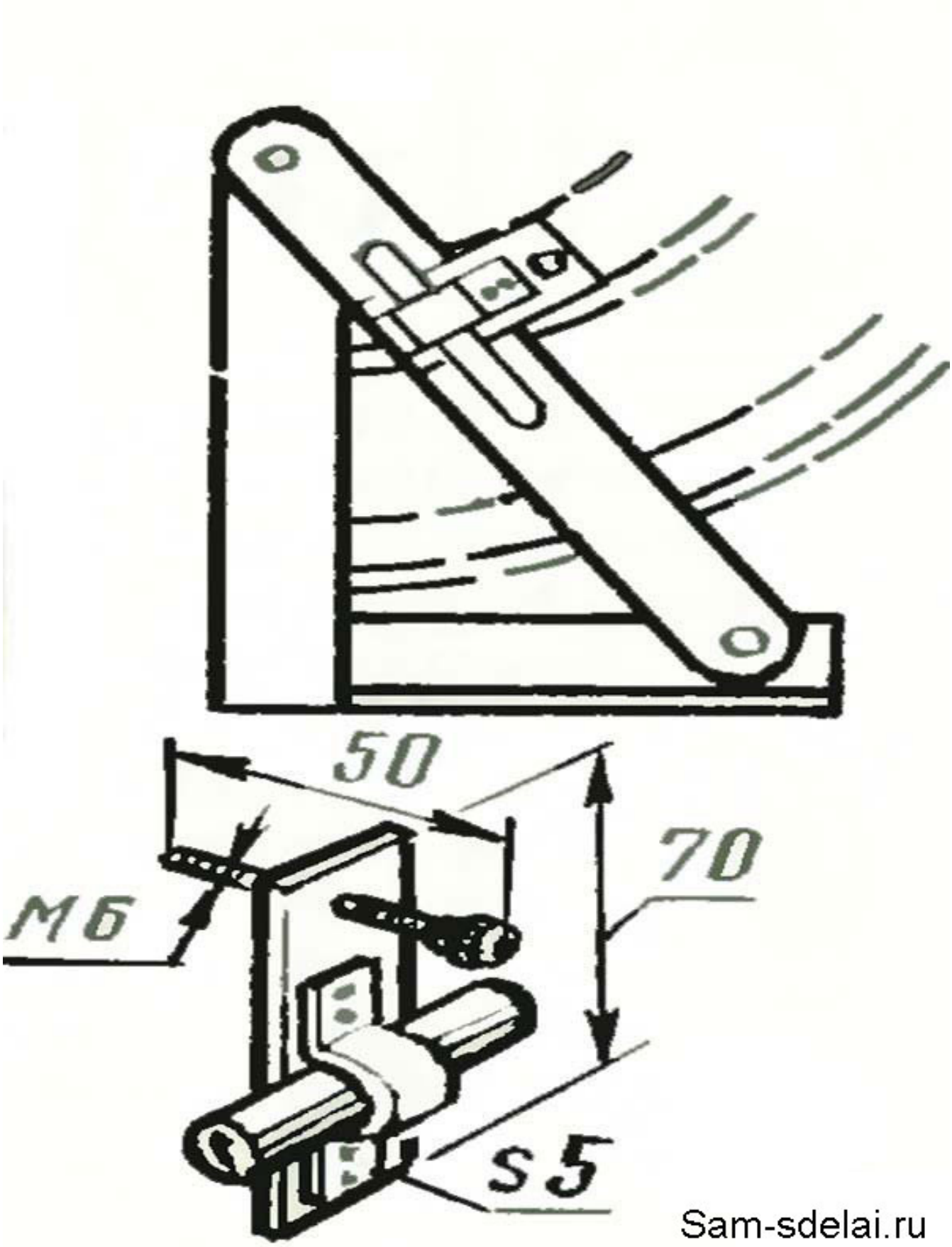

Рис.4 Узел крепления шкива на вертикальной оси балансировочного станка