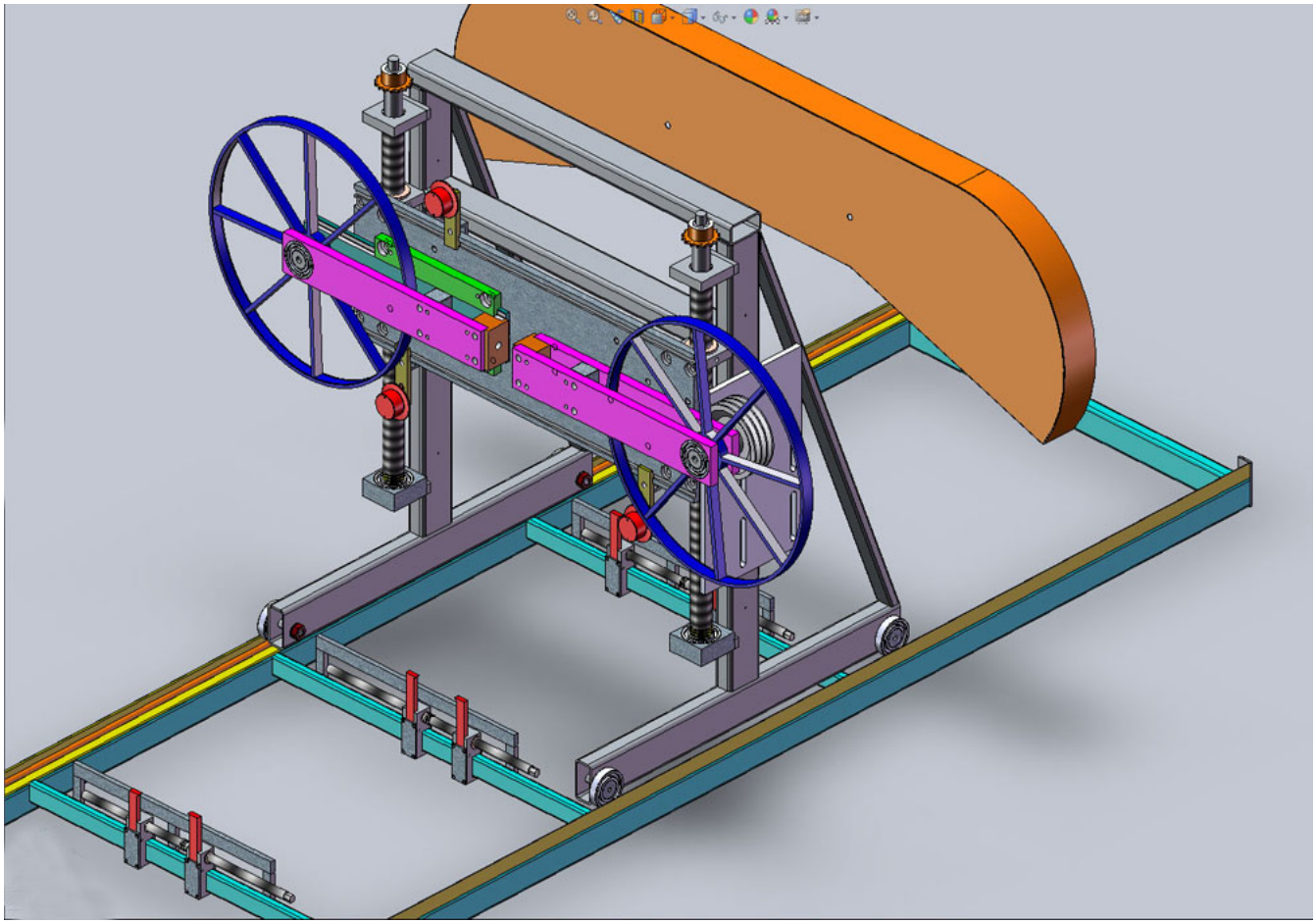

Ленточная пилорама ПЛ1105 предназначено для продольной распиловки бревен на доску и на брус,при рациональном индивидуальном раскрое и малой ширине пропила,небольших потерях древесины,низких удельных энергозатрат и высоком выходе доски.

Пилорама обеспечивает производительность 4...8 куб/смену и предназначена для использования на малых и средних деревообрабатывающих предприятиях.Станок рассчитан для работы от сети переменного тока типа 3N~50 Гц 380 В.Ленточная пилорама ПЛ1105 предусматривает использование ленточных пил длиной 3600 мм,шириной 32-35мм и тольщиной 0,8-1,1мм. http://www.latyra.ru/

Стоимость чертежей: **40** $ в рублях по курсу.

Оплатить можно через WebMoney.

samsdelai@mail.ru